Захват для кип ЗКЛк-0,7т 1100мм 2021 - Подъем груза

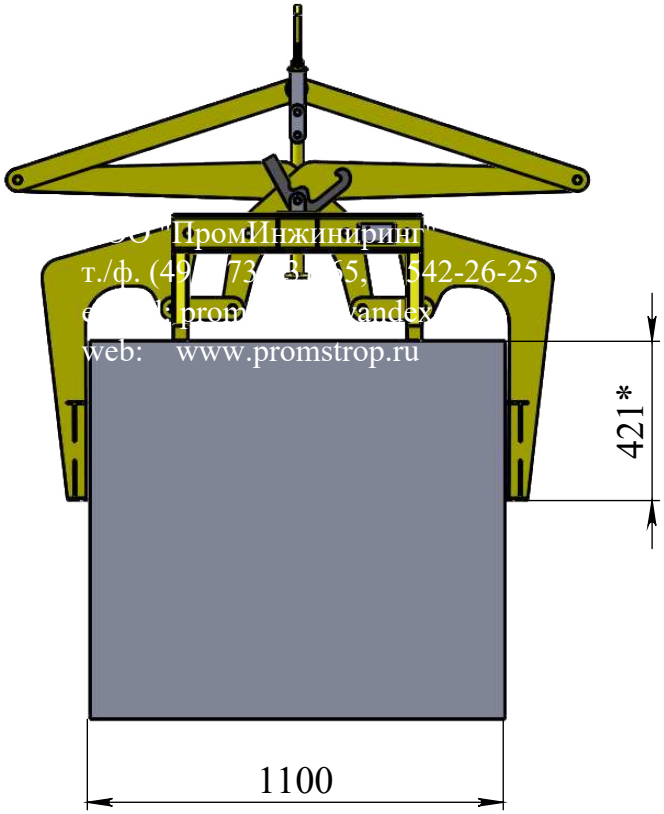

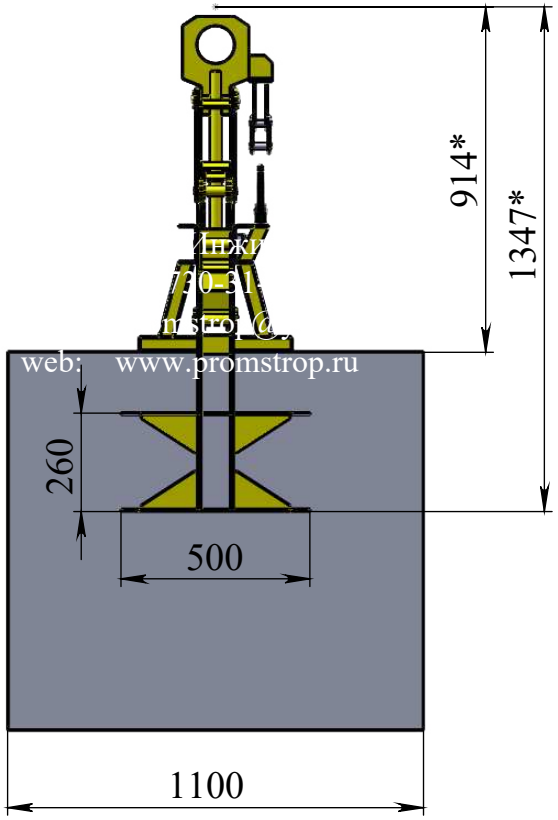

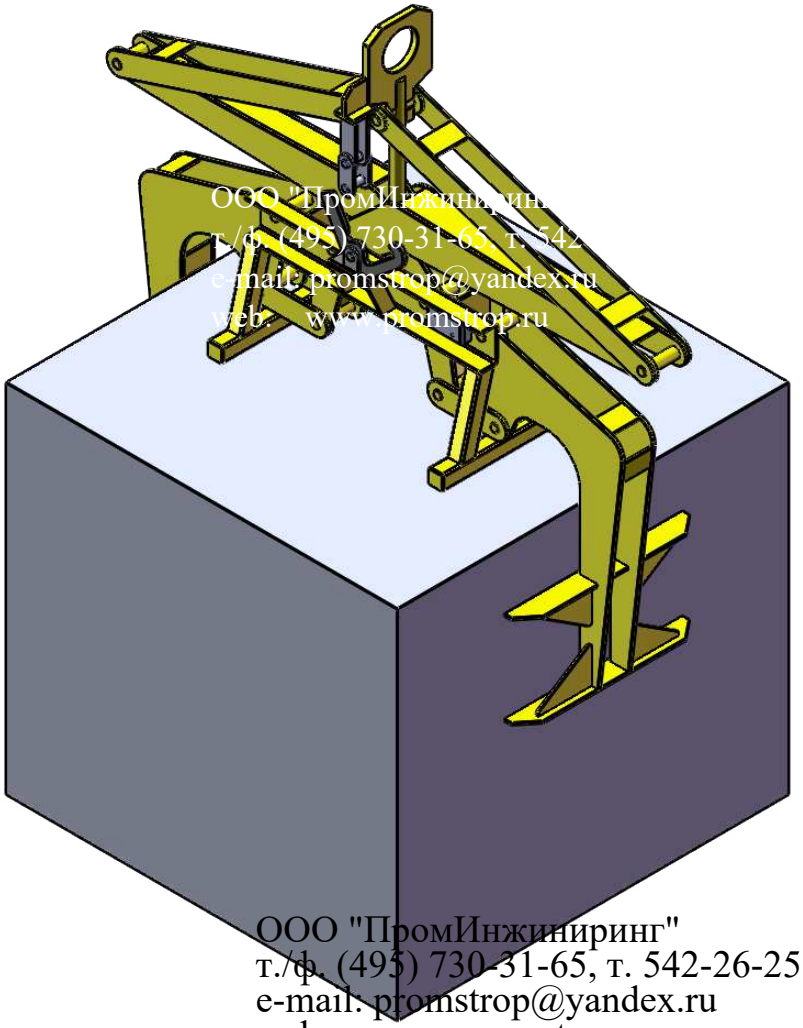

Грузоподъемность: 700 кг

Масса: 100 кг

Автоматический фиксатор для удержания рычагов в распахнутом состоянии при опускании захвата на кипу и сжатия кипы при подъеме захвата краном без участия стропальщика.

ООО "ПромИнжиниринг"
т./ф. (495) 730-31-65, т. 542-26-25
e-mail: promstrop@yandex.ru
web: www.promstrop.ru

После изготовления и испытания выдается паспорт. Декларация о соответствии Таможенного союза ЕАЭС № RU Д-RU.HX37.B.00909/20 от 17.03.2020.